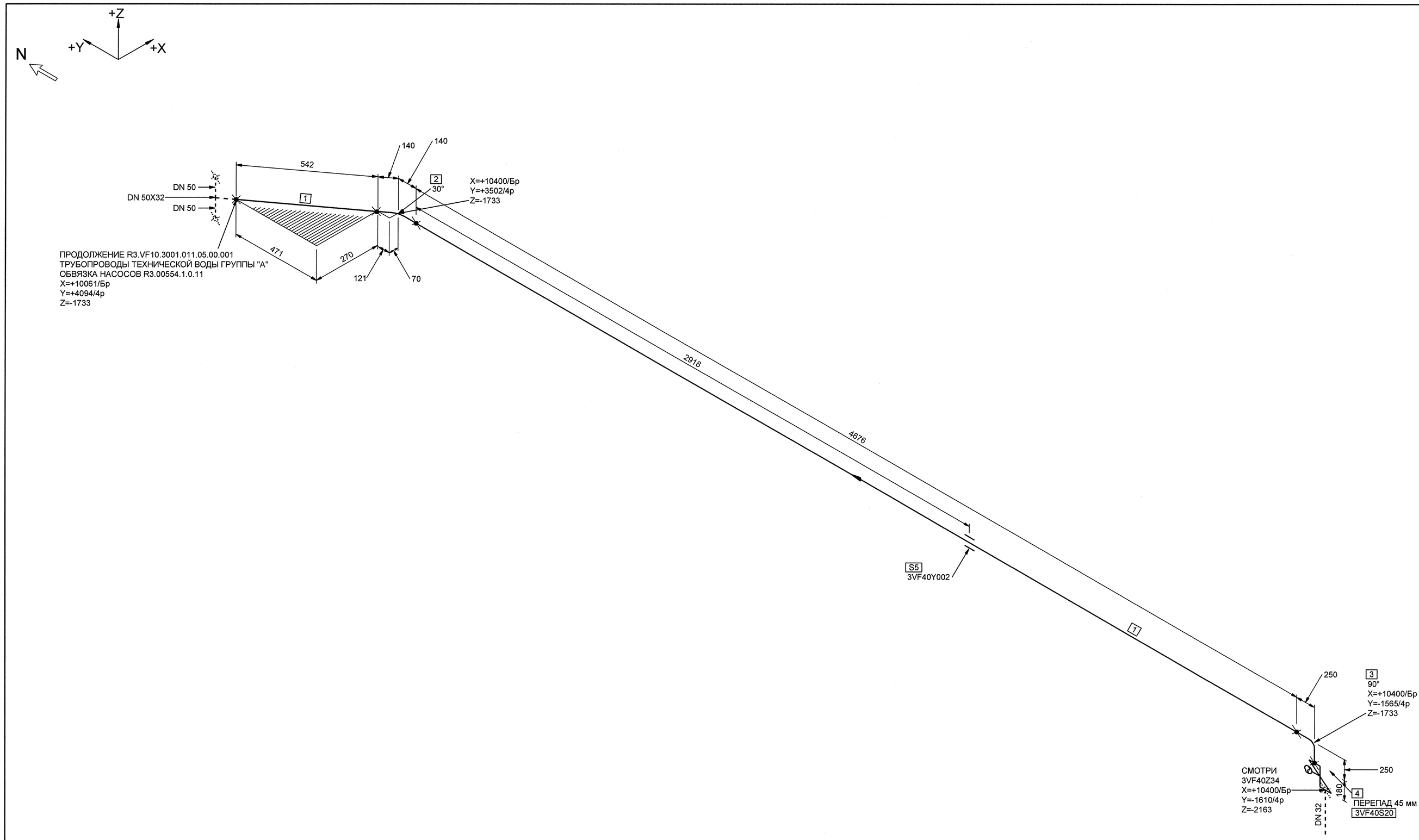

МОНТАЖНЫЕ ЭЛЕМЕНТЫ

ПОЗ	НАИМЕНОВАНИЕ	КОЛ	МАТЕРИАЛ	МАССА ЕД-ЦЫ, КГ
1	ОСТ 34-42-658-84 ТРУБА 38х2	5.218 М	20ТУ 14-3-190-2004	1.78
2	ОСТ 34-42-661-84 ОТВОД С 30° 38х2.0-100х100-279-4	1	20ТУ 14-3-190-2004	0.50
3	ОСТ 34-42-661-84 ОТВОД С 90° 38х2.0-100х100-436-4	1	20ТУ 14-3-190-2004	0.78
4	УФ 26074-032-86 2BIIIc УФ 26070-010 ТУ КЛАПАН ЗАПОРНЫЙ СИЛЬФОННЫЙ С ЭЛЕКТРОПРИВОДОМ С ПАТРУБКАМИ ПОД ПРИВАРКУ DN 32 Рр 1,0 МПа Тр 200°С	1	СБОРНЫЙ	32.70
5	3VF40Y002 ОПОРА НЕПОДВИЖНАЯ	1		-

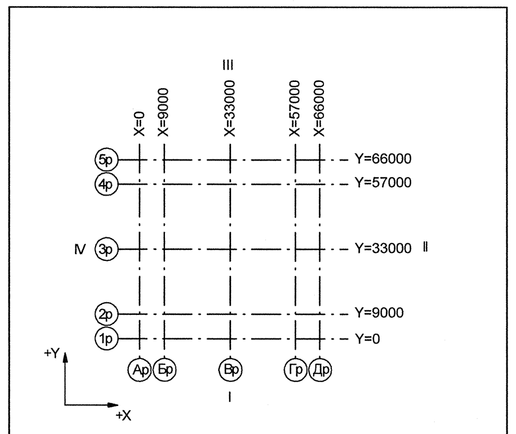

Номер трубопровода - II
Подведомственность - ПНАЭГ 7-008-89
Классификационное обозначение по НП-001-97 - 2НО
Группа по ПНАЭГ 7-008-89 - С
Класс безопасности по НП-001-97 - 2
Категория сейсмостойкости по НП-031-01 - I
Рабочие параметры: Рр= 0.38 МПа, tр=45°С
Параметры гидроиспытания: Рг=0.57 МПа, t не менее 5°С
Среда- Техническая вода группы А

3TG11Z01 01		3	DN 100	Z+ 2700 X+ 175 Y- 2775	3TG11W01/N1				S8 3TG11Y01/PT-997				3TG11J01/ ТГ-235
Код блока	Трубопроводы проектируемые	Позиция детали	Условный проход	Координаты элементов в здании	Код оборудования/ Номер патрубка	Шов заводской	Шов монтажный	Резьбовое соединение	Позиция опоры Код опоры / код проходки	Направление среды	Переход	Штуцер	Код герметичной проходки/ код проходки

ДОПОЛНИТЕЛЬНЫЕ ПОДПИСИ

Подп. и дата | Взам. инв. N

Инв. N подл. R3.00138.1.0.11

АРХИВНЫЙ ЭКЗЕМПЛЯР

Изм.	Кол.уч.	Лист	№ док.	Подпись	Дата
Инж.1к.		Куланова			19.01
Пров.вед.инж.		Веренцова			20.01
Пров.нач.гр.		Жук			20.01
Н.контр.		Красноярова			19.01

Инв. № подл. R3.00138.1.0.11
Лист 180

R3.VF10.3072.011.02.00.152

Ростовская АЭС Блок 3

Реакторное отделение
Негерметичная часть
Трубопроводы технической воды
группы "А".Обвязка вентустановок

Стадия	Лист	Листов
Р	1	1

Изометрический чертеж
3VF40Z35

ОАО "НИАЭП" 2011

Формат А1